Министерство образования и науки Пермского края

Государственное бюджетное профессиональное образовательное учреждение
«Краевой политехнический колледж»

СОГЛАСОВАНО:
Председатель ГЭК
_____ Погадаев А.В.
«21» 12 2023 г.

УТВЕРЖДАЮ:
Директор ГБПОУ «Краевой политехнический колледж»
_____ М.В.Азанов
«21» 12 2023 г.

ПРОГРАММА

государственной итоговой аттестации
выпускников ГБПОУ «Краевой политехнический колледж»
по специальности 08.02.01 Строительство и эксплуатация зданий и сооружений
(на базе основного общего образования)

Квалификация

Техник

Нормативный срок освоения образовательной программы
3 года 10 месяцев

Программа рассмотрена на заседании педагогического совета колледжа «20» декабря 2023г.

2023

1 Общие положения

1.1 Программа государственной итоговой аттестации разработана в соответствии с Законом Российской Федерации «Об образовании», ФГОС по специальности **08.02.01 Строительство и эксплуатация зданий и сооружений**, Порядоком проведения государственной итоговой аттестации по образовательным программам среднего профессионального образования (утв. Приказом Министерства Просвещения РФ от 08 ноября 2021 г. № 800).

1.2 Целью государственной итоговой аттестации является установление соответствия уровня и качества профессиональной подготовки выпускника по специальности **08.02.01 Строительство и эксплуатация зданий и сооружений** требованиям федерального государственного образовательного стандарта среднего профессионального образования и работодателей.

Государственная итоговая аттестация является обязательной процедурой для выпускников очной и заочной форм обучения, завершающих освоение основной профессиональной образовательной программы среднего профессионального образования.

К государственной итоговой аттестации допускаются обучающиеся, успешно завершившие в полном объеме освоение основной профессиональной образовательной программы по специальности **08.02.01 Строительство и эксплуатация зданий и сооружений.**

1.3 Основной профессиональной образовательной программой по специальности **08.02.01 Строительство и эксплуатация зданий и сооружений** предусматривается подготовка выпускников к следующим видам профессиональной деятельности:

– Участие в проектировании зданий и сооружений.

– Выполнение технологических процессов на объекте капитального строительства.

– Организация деятельности структурных подразделений при выполнении строительно-монтажных, в том числе отделочных работ, эксплуатации, ремонте и реконструкции зданий и сооружений.

– Организация видов работ при эксплуатации и реконструкции строительных объектов.

– Выполнение монтажа каркасно-обшивных конструкций.

1.4 Выпускник, освоивший основную профессиональную образовательную программу, должен обладать общими компетенциями, включающими в себя способность:

ОК 1	Выбирать способы решения задач профессиональной деятельности, применительно к различным контекстам
ОК 2	Осуществлять поиск, анализ и интерпретацию информации, необходимой для выполнения задач профессиональной деятельности
ОК 3	Планировать и реализовывать собственное профессиональное и личностное развитие

ОК 4	Работать в коллективе и команде, эффективно взаимодействовать с коллегами, руководством, клиентами
ОК 5	Осуществлять устную и письменную коммуникацию на государственном языке с учетом особенностей социального и культурного контекста
ОК 6	Проявлять гражданско-патриотическую позицию, демонстрировать осознанное поведение на основе традиционных общечеловеческих ценностей
ОК 7	Содействовать сохранению окружающей среды, ресурсосбережению, эффективно действовать в чрезвычайных ситуациях
ОК 8	Использовать средства физической культуры для сохранения и укрепления здоровья в процессе профессиональной деятельности и поддержания необходимого уровня физической подготовленности
ОК 9	Использовать информационные технологии в профессиональной деятельности
ОК 10	Пользоваться профессиональной документацией на государственном и иностранном языке
ОК 11	Использовать знания по финансовой грамотности, планировать предпринимательскую деятельность в профессиональной сфере.

1.5 Выпускник, освоивший образовательную программу, должен обладать профессиональными компетенциями (далее – ПК), соответствующими основным видам деятельности:

Участие в проектировании зданий и сооружений

ПК 1.1	Подбирать наиболее оптимальные решения из строительных конструкций и материалов, разрабатывать узлы и детали конструктивных элементов зданий и сооружений в соответствии с условиями эксплуатации и назначениями.
ПК 1.2	Выполнять расчеты и конструирование строительных конструкций.
ПК 1.3	Разрабатывать архитектурно-строительные чертежи с использованием средств автоматизированного проектирования.
ПК 1.4	Участвовать в разработке проекта производства работ с применением информационных технологий.

Выполнение технологических процессов на объекте капитального строительства

ПК 2.1	Выполнять подготовительные работы на строительной площадке.
ПК 2.2	Выполнять строительно-монтажные, в том числе отделочные работы на объекте капитального строительства.
ПК 2.3	Проводить оперативный учет объемов выполняемых работ и расходов материальных ресурсов.
ПК 2.4	Осуществлять мероприятия по контролю качества выполняемых

работ и расходуемых материалов.

Организация деятельности структурных подразделений при выполнении строительно-монтажных, в том числе отделочных работ, эксплуатации, ремонте и реконструкции зданий и сооружений

ПК 3.1 Осуществлять оперативное планирование деятельности структурных подразделений при проведении строительно-монтажных работ, в том числе отделочных работ, текущего ремонта и реконструкции строительных объектов.

ПК 3.2 Обеспечивать работу структурных подразделений при выполнении производственных задач.

ПК 3.3 Обеспечивать ведение текущей и исполнительной документации по выполняемым видам строительных работ.

ПК 3.4 Контролировать и оценивать деятельность структурных подразделений.

ПК 3.5 Обеспечивать соблюдение требований охраны труда, безопасности жизнедеятельности и защиту окружающей среды при выполнении строительно-монтажных, в том числе отделочных работ, ремонтных работ и работ по реконструкции и эксплуатации строительных объектов.

Организация видов работ при эксплуатации и реконструкции строительных объектов

ПК 4.1 Организовывать работу по технической эксплуатации зданий и сооружений.

ПК 4.2 Выполнять мероприятия по технической эксплуатации конструкций и инженерного оборудования зданий.

ПК 4.3 Принимать участие в диагностике технического состояния конструктивных элементов эксплуатируемых зданий, в том числе отделки внутренних и наружных поверхностей конструктивных элементов эксплуатируемых зданий.

ПК 4.4 Осуществлять мероприятия по оценке технического состояния и реконструкции зданий.

Выполнение монтажа каркасно-обшивных конструкций

ПК 5.1 Выполнять подготовительные работы, включающие в себя: организацию рабочего места, выбор инструментов, приспособлений, подбор и расчет материалов, необходимых для выполнения работ при устройстве каркасно-обшивных конструкций, в соответствии с требованиями охраны труда, техники безопасности, пожарной безопасности и охраны окружающей среды.

ПК 5.2 Устраивать каркасно-обшивные конструкции, сборные основания пола с соблюдением технологической последовательности выполнения операций и безопасных условий труда.

ПК 5.3 Выполнять отделку каркасно-обшивных конструкций готовыми составами и сухими строительными смесями с соблюдением технологической последовательности выполнения операций и безопасных условий труда.

ПК 5.4 Выполнять монтаж конструкций из гипсовых пазогребневых плит с соблюдением технологической последовательности выполнения операций и безопасных условий труда.

ПК 5.5 Выполнять монтаж бескаркасных облицовок стен из строительных листовых и плитных материалов с соблюдением технологической последовательности выполнения операций и безопасных условий труда.

ПК 5.6 Выполнять ремонт каркасно-обшивных конструкций с соблюдением технологической последовательности выполнения операций и безопасных условий труда.

ПК 5.7 Выполнять монтаж каркасно-обшивных конструкций сложной геометрической формы с соблюдением технологической последовательности выполнения операций и безопасных условий труда.

1.8 Необходимым условием допуска к государственной итоговой аттестации является представление документов, подтверждающих освоение выпускниками общих и профессиональных компетенций при изучении теоретического материала и прохождении практики по каждому из основных видов профессиональной деятельности.

1.9 Выпускником могут быть предоставлены отчеты о ранее достигнутых результатах, дополнительные сертификаты, свидетельства (дипломы) олимпиад, конкурсов, творческие работы по специальности, характеристики с мест прохождения производственной практики.

2 Форма государственной итоговой аттестации

2.1 Формой государственной итоговой аттестации выпускников колледжа по образовательной программе среднего профессионального образования по специальности **08.02.01 Строительство и эксплуатация зданий и сооружений** в соответствии с ФГОС является демонстрационный экзамен и защита дипломного проекта.

3 Объем времени на подготовку и проведение

2.1 В соответствии с учебным планом специальности **08.02.01 Строительство и эксплуатация зданий и сооружений** объем времени на подготовку и проведение защиты дипломного проекта составляет 6 недель в период с 17 мая по 27 июня 2024 г: 4 недели поготовки к государственной итоговой аттестации; 2 недели государственной итоговой аттестации.

2.2 Сроки проведения защиты дипломного проекта с 14 июня 2024 г. по 27 июня 2024 г. Сдача демонстрационного экзамена с 24 мая 2024 г. по 27 мая 2024 г.

4 Примерная тематика и порядок утверждения тем дипломных проектов (работ)

4.1 Примерная тематика дипломных проектов разрабатывается преподавателями колледжа совместно со специалистами предприятий и организаций, рассматривается на заседании цикловой методической комиссии. Темы дипломных проектов должны соответствовать содержанию одного или нескольких профессиональных модулей.

Студенту предоставляется право выбора темы дипломного проекта, вплоть до предложения своей темы с необходимым обоснованием целесообразности ее разработки. Примерный перечень тем дипломных проектов представлен в приложении 1.

4.2 Приказом директора на основании решения цикловой методической комиссии каждому студенту, выполняющему дипломный проект, назначается руководитель. Назначение руководителя осуществляется одновременно с закреплением темы дипломного проекта за студентом и оформляется одним приказом. По некоторым разделам дипломного проекта могут быть назначены консультанты.

4.3 После утверждения тем дипломных проектов руководители дипломных проектов разрабатывают индивидуальные задания. Задания на дипломный проект подписываются руководителем работы и утверждаются заместителем директора по учебной работе.

4.4 Задания на дипломный проект выдаются студентам не позднее, чем за две недели до начала преддипломной практики.

4.5 Выдача заданий на выполнение дипломного проекта осуществляется на консультации, в ходе которой разъясняются назначение, цели и задачи, структура, объем работы, принципы разработки и требования к оформлению, примерное распределение времени на выполнение отдельных частей дипломного проекта. На консультации студентам выдаются методические рекомендации по выполнению дипломного проекта.

4.6 Выполнение дипломного проекта осуществляется в соответствии с графиком, в котором отражаются этапы выполнения проекта.

4.7 Консультирование (индивидуальное и групповое) осуществляется в соответствии с расписанием.

5 Структура дипломного проекта (работы) и требования к ее содержанию

5.1Дипломный проект состоит из пояснительной записки и графической части. Выполнение пояснительной записки должно соответствовать ГОСТ 2.105-95, ГОСТ 2.106-68. Порядок расположения документов дипломного проекта в подшивке:

- титульный лист;
- реферат;
- рецензия;
- отзыв;
- задание;
- график;
- содержание (оглавление);
- основной материал пояснительной записки;
- список использованных источников;
- приложения (при необходимости).

5.2 Текстовый документ должен в краткой и четкой форме раскрывать замысел проекта, содержать описание методов исследования и (или) расчетов, принятых проектных решений, описание проведенных экспериментов, принципа работы механизмов, последовательность технологических операций, анализ результатов и выводы по ним, технико-экономическое обоснование принятых проектных решений. Как правило, текст должен сопровождаться иллюстрациями (графиками, эскизами, схемами и т. п.).

5.3 Реферат должен содержать:

- сведения о количестве листов (страниц), количество иллюстраций, таблиц, использованных источников, приложений, листов графического материала;
- перечень ключевых слов;
- текст реферата.

Текст реферата должен отражать:

- объект проектирования (реконструкции, ремонта);
- цель проекта;
- методы и оборудование;
- полученные проектные и расчетные;
- основные конструктивные, технологические и технико-экономические показатели;
- степень внедрения новых технологий;
- рекомендации по внедрению или итоги внедрения технологий;
- область применения;
- экономическую эффективность или значимость работы;
- прогнозные предположения о развитии разработки;
- дополнительные требования.

5.4 Содержание основной части проекта должно отвечать заданию (ТЗ) и требованиям, изложенным в методических указаниях соответствующей цикловой комиссии.

5.5 Графический раздел пояснительной записки дипломных проектов должен содержать перечень выполненных чертежей, спецификаций и экспликаций.

5.6 Заключение должно содержать краткие выводы по результатам выполненного проекта, оценку полноты решения поставленных задач, рекомендации по конкретному использованию результатов работы, ее экономическую, научную, социальную значимость.

5.7. Объем дипломного проекта должен составлять 60-80 страниц машинописного текста (требования к содержанию, оформлению, структуре дипломного проекта представлены в методических указаниях) и 3-5 листов формата А1 графической части. Список использованных источников должен включать не менее 15 источников (требования к оформлению библиографического списка представлены в методических указаниях).

6 Порядок выполнения и представления в государственную экзаменационную комиссию дипломного проекта (работы)

6.1 Не позднее, чем за две недели до проведения процедуры защиты проводится предварительная защита дипломных проектов.

6.2 На предварительной защите дипломных проектов студент представляет доклад, отражающий основное содержание работы; руководитель характеризует деятельность студента по выполнению работы; преподаватели цикловой методической, и студенты учебной группы задают вопросы по содержанию работы; присутствующие могут принять участие в обсуждении работы. По итогам обсуждения студенту выдаются рекомендации по улучшению содержания работы.

6.3 Дипломные проекты подлежат обязательному рецензированию с привлечением специалистов предприятий, организаций, учреждений, являющихся потребителями кадров данной специальности, или преподавателей другой образовательной организации.

6.4 Рецензенты выпускных квалификационных работ назначаются приказом директора колледжа.

6.5 Рецензент оценивает дипломный проект по форме и по содержанию. В рецензии отражаются следующие вопросы:

– актуальность темы дипломного проекта;

– степень и полнота соответствия собранных материалов цели и задачам проетирования;

– качество обработки материала;

– соответствие содержания и оформления работы предъявляемым требованиям;

– обоснованность сделанных выводов и предложений;

– конкретные замечания по содержанию, выводам, рекомендациям, оформлению дипломного проекта с указанием разделов и страниц;

– рекомендации по оценке дипломного проекта.

6.6 Рецензия подписывается рецензентом с указанием ФИО, места работы, должности, даты. Рецензия заверяется печатью учреждения, в котором работает рецензент.

6.7 Внесение изменений в дипломный проект, после получения рецензии не допускается.

6.8 Законченный и оформленный дипломный проект подписывается студентом, руководителем, консультантами, рецензентом и вместе с отзывом руководителя и рецензией представляется заместителю директора по учебной работе, который решает вопрос о допуске студента к защите.

6.9 Дипломный проект (работа) должна быть полностью закончен, оформлен и представлен секретарю ГЭК за 3 дня до защиты.

7 Порядок защиты дипломных проектов (работ)

7.1 Защита дипломного проекта включает следующие моменты:

– представление секретарем ГЭК студента членам комиссии;

– доклад студента с использованием наглядных материалов и компьютерной техники об основных результатах дипломного проекта (не более 15 минут);

– вопросы членов ГЭК после доклада студента;

– ответы студента на заданные вопросы;

– представления отзыва руководителя на дипломный проект;

– заслушивание рецензии;

– ответы дипломника на замечания рецензента.

7.2 Продолжительность защиты одного дипломного проекта, как правило, не должна превышать 45 минут.

7.3 Государственная экзаменационная комиссия присваивает квалификацию и выставляет итоговую оценку по результатам выступления дипломника.

7.4 Государственная экзаменационная комиссия оценивает дипломный проект исходя из:

– устного доклада студента;

– ответов на вопросы, задаваемые членами государственной экзаменационной комиссии;

– отзыва руководителя;

– отзыва рецензента;

7.5 В день защиты после закрытого заседания государственной экзаменационной комиссии и оформления протокола заседания по защите дипломного проекта студентам объявляются результаты.

7.6 Лицам, не проходившим государственной итоговой аттестации по уважительной причине, предоставляется возможность пройти государственную итоговую аттестацию в установленные колледжем сроки, но не позднее четырех месяцев после подачи заявления.

7.7 Обучающиеся, не прошедшие государственной итоговой аттестации или получившие на государственной итоговой аттестации неудовлетворительные результаты, проходят государственную итоговую аттестацию не ранее чем через шесть месяцев после прохождения государственной итоговой аттестации впервые.

7.8 По результатам государственной аттестации выпускник, участвовавший в государственной итоговой аттестации, имеет право подать в апелляционную комиссию письменное апелляционное заявление о нарушении, по его мнению установленного порядка проведения государственной итоговой аттестации и (или несогласии с ее результатами (далее – апелляция).

8 Критерии выставления оценок на основе выполнения и защиты дипломного проекта (работы)

8.1«Отлично» выставляется за следующий дипломный проект:

– Выпускная квалификационная работа (ВКР) носит проблемный характер.

– ВКР свидетельствует об усвоенных знаниях общепрофессиональных дисциплин, профессиональных модулей в полном объёме.

– Студент обладает профессиональной деятельностью, по проектированию, разработке архитектурно-строительных чертежей, проектированию генерального плана участков, выполнению расчетов и проектированию строительных конструкций, разработки и оформлению проекта производства работ в соответствии с заданными параметрами и качеством для современного строительства, выполняет чертежи, схем с помощью информационных технологий.

– Разрабатывает подготовительные работы на строительной площадке, строительно-монтажные и ремонтные работы и работы по реконструкции объекта; выполняет учет объемов работы и осуществляет мероприятия по контролю качества работ.

– Рассчитывает основные технико-экономические показатели в соответствии с проектируемым технологическим процессом.

– Демонстрирует понимание значимости специальности для развития корпорации (предприятия), региона, умение решать проблемы, планировать и организовывать собственную деятельность в соответствии с требованиями безопасности и охраны труда, умение анализировать профессиональную ситуацию, умение вести поиск информации, умение ориентироваться в условиях новых технологий, осуществлять деятельность по модернизации объектов, технологий.

– Оформляет проектную и технологическую документацию в соответствии с требованиями ЕСКД и ГОСТов.

8.2 «Хорошо»выставляется за следующий дипломный проект (работу):

– ВКР свидетельствует об усвоенных знаниях общепрофессиональных дисциплин, профессиональных модулей в полном объёме.

– Студент обладает профессиональной деятельностью, по проектированию, разработке архитектурно-строительных чертежей, проектированию генерального плана участков, выполнению расчетов и проектированию строительных конструкций, разработки и оформлению проекта производства работ в соответствии с заданными параметрами и качеством для современного строительства, выполняет чертежи, схем с помощью информационных технологий.

– Разрабатывает подготовительные работы на строительной площадке, строительно-монтажные и ремонтные работы и работы по реконструкции объекта; выполняет учет объемов работы и осуществляет мероприятия по контролю качества работ.

– Демонстрирует понимание значимости специальности для развития корпорации (предприятия), региона, умения решать проблемы, планировать и организовывать собственную деятельность в соответствии с требованиями безопасности и охраны труда, умение анализировать профессиональную ситуацию, умение вести поиск информации, умение ориентироваться в условиях новых технологий, осуществлять деятельность по модернизации объектов, технологий.

8.3 «Удовлетворительно» выставляется за следующий дипломный проект (работу):

– ВКР свидетельствует о неполных знания общепрофессиональных дисциплин и профессиональных модулей.

– Выпускник демонстрирует поверхностные знания по проектированию, разработке архитектурно-строительных чертежей, проектированию генерального плана участков, выполнению расчетов и проектированию строительных конструкций, разработке и оформлению проекта производства работ в соответствии с заданными параметрами и качеством для современного строительства, выполняет чертежи, схем с помощью информационных технологий.

– Разрабатывает подготовительные работы на строительной площадке, строительно-монтажные и ремонтные работы и работы по реконструкции объекта; не достаточно умело выполняет учет объемов работы и осуществляет мероприятия по контролю качества работ. Выполняет анализ технико-экономических показателей производства, но технико-экономические показатели не подтверждают обоснованность выбранных материалов и технологий.

– Демонстрирует понимание значимости специальности для развития корпорации (предприятия), региона, умения решать проблемы, планировать и организовывать собственную деятельность, умение анализировать профессиональную ситуацию, умение вести поиск информации, умение ориентироваться в условиях новых технологий, осуществлять деятельность по модернизации оборудования, технологий, организационные умения не в полном объеме.

8.4 «Неудовлетворительно» выставляется за следующий дипломный проект (работу):

– ВКР не свидетельствует об усвоенных знаниях в полном объёме.

– Студент не проводит анализ практического опыта на производстве по проблеме, определенной темой проекта.

– Не ориентируется в вопросах проектирования, выполнения расчетов строительных конструкций, разработки и оформления проекта производства работ. Не выполняет анализ технико-экономических показателей проекта, не подтверждает экономическую эффективность и использование его в производстве.

9 Сдача демонстрационного экзамена

9.1 Демонстрационный экзамен проводится с использованием комплектов оценочной документации (08.02.01-1-2024 – КОД), разрабатываемых ФГБОУ «Институт развития профессионального образования» и размещенных на официальном сайте ФГБОУ ДПО «Институт развития профессионального образования» (firpo.ru) в банке оценочных материалов https://bom.firpo.ru/ .

9.2 Для проведения демонстрационного экзамена выбран КОД базового уровня по специальности **08.02.01 Строительство и эксплуатация зданий и сооружений** (Приложение 2).

9.3 Демонстрационный экзамен проводится на площадке, которая должна быть аккредитована в качестве центра проведения демонстрационного экзамена (ЦПДЭ) не позднее, чем за 30 календарных дней до планируемой даты начала демонстрационного экзамена.

9.4 В целях определения соответствия результатов освоения студентами требованиям федерального государственного образовательного стандарта среднего профессионального образования государственная итоговая аттестация проводится государственной экзаменационной комиссией.

9.5 Государственная экзаменационная комиссия формируется из педагогических работников колледжа, лиц, приглашенных из сторонних организаций, в том числе педагогических работников, представителей работодателей или их объединений, направление деятельности которых соответствует области профессиональной деятельности, к которой готовятся выпускники.

9.6 Для проведения демонстрационного экзамена при государственной экзаменационной комиссии создается экспертная группа, которую возглавляет главный эксперт.

9.7 При проведении демонстрационного экзамена в состав государственной экзаменационной комиссии входят также эксперты из состава экспертной группы демонстрационного экзамена.

9.8 Состав государственной экзаменационной комиссии утверждается приказом директора колледжа.

9.9 Государственную экзаменационную комиссию возглавляет председатель, который организует и контролирует деятельность

государственной экзаменационной комиссии, обеспечивает единство требований, предъявляемых к выпускникам.

9.10 В ходе проведения демонстрационного экзамена председатель и члены государственной экзамнационной комиссии присутствуют на демонстрационном экзамене.

9.11 По результатам государственной итоговой аттестации выпускник имеет право подать в апелляционную комиссию письменное апелляционное заявление о нарушении, по его мнению, установленного порядка проведения ГИА и/или несогласии с ее результатами.

10 Методика перевода результатов демонстрационного экзамена в оценку

10.1 Государственная итоговая аттестация выпускников не может быть заменена оценкой уровня их подготовки на основе текущего контроля успеваемости и результатов промежуточной аттестации.

10.2 Решение государственной экзаменационной комиссии принимается на закрытом заседании простым большинством голосов членов комиссии, участвующих в заседании, при обязательном присутствии председателя комиссии или его заместителя. При равном числе голосов голос председательствующего на заседании государственной экзаменационной комиссии является решающим.

10.3 Результаты государственной итоговой аттестации определяются оценками «отлично», «хорошо», «удовлетворительно», «неудовлетворительно» и объявляются в тот же день после оформления в установленном порядке протокола заседания государственной экзаменационной комиссии.

10.4 Баллы за выполнение заданий демонстрационного экзамена выставляются в соответствии со схемой начисления баллов, приведенной в КОД. Максимальное количество баллов, которое возможно получить за выполнение задания демонстрационного экзамена, принимается за 100%.

10.5 Перевод баллов в оценку осуществляется в соответствии со следующей таблицей

Оценка	«2»	«3»	«4»	«5»
Отношение полученного количества баллов к максимально возможному	0,00-19,9%	20,00-39,99%	40,00-69,99%	70,00-100,00%
	0–9,5	9,6 – 20,0	20,1–35,0	35,1–50,00

11 Порядок проведения государственной итоговой аттестации для выпускников из числа лиц с ограниченными возможностями здоровья и инвалидов

11.1 Для выпускников из числа лиц с ограниченными возможностями здоровья демонстрационный экзамен проводится с учетом особенностей психофизического развития, индивидуальных возможностей и состояния здоровья таких выпускников (далее – индивидуальные особенности).

11.2 При проведении демонстрационного экзамена обеспечиается соблюдение требований, предусмотренных разделом 7 Порядока проведения государственной итоговой аттестации по образовательным программам среднего профессионального образования (утв. Приказом Министерства Просвещения РФ от 08 ноября 2021 г. № 800).

11.3 При проведении демонстрационного экзамена для лиц с ограниченными возможностями здоровья и инвалидов предусматривается возможность увеличения времени, отведенного на выполнение задания и организацию дополнительных перерывов, с учетом индивидуальных особенностей таких обучающихся.

11.4 Перечень обрудования, необходимого для выполнения задания демонстрационного экзамена, может корректироваться исходя из требований к условиям труда лиц с ограниченными возможностями здоровья и инвалидов.

12 Порядок подачи и рассмотрения апелляций

12.1 По результатам ГИА выпускник имеет право подать в апелляционную комиссию письменное апелляционное заявление о нарушении, по его мнению, установленного порядка проведения ГИА и/или несогласии с ее результатами. Апелляция рассматривается апелляционной комиссией не позднее трех рабочих дней с момента ее поступления.

Решение апелляционной комиссии доводится до сведения подавшего апелляцию выпускника под подпись в течение трех рабочих дней со дня заседания апелляционной комиссии. Решение апелляционной комиссии является окончательным и пересмотру не подлежит.

СОГЛАСОВАНО:	**СОГЛАСОВАНО:**
Заместитель директора по учебной работе	Председатель ЦМК
_____ Т.А. Наметова	_____ З.М. Агзамова
«____» _____2023 г.	«____» _____2023 г.

Приложение 1

Примерная тематика дипломных проектов по специальности 08.02.01 троительство и эксплуатация зданий и сооружений

1 Проектирование двухэтажного двухсекционного жилого дома на 12 квартир с разработкой двух вариантов конструктивных элементов

2 Проектирование интерната при школе на 75 мест с разработкой двух вариантов конструктивных элементов

3 Проектирование жилого двухквартирного дома с разработкой двух вариантов конструктивных элементов

4 Проектирование административно-хозяйственного корпуса детских яслей-сада с разработкой двух вариантов конструктивных элементов

5 Проектирование здания кафетерия с разработкой двух вариантов конструктивных элементов

6 Проектирование интерната при школе (спального корпуса) на 120 мест с разработкой двух вариантов конструктивных элементов

7 Проектирование магазина товаров повседневного спроса с разработкой двух вариантов конструктивных элементов

8 Проектирование жилого трехэтажного здания на 24 квартиры с разработкой двух вариантов конструктивных элементов

9 Проектирование поликлиники на 150 мест с разработкой двух вариантов конструктивных элементов

10 Проектирование индивидуального жилого дома с разработкой двух вариантов конструктивных элементов

11 Проектирование гостиницы на 25 мест с разработкой двух вариантов конструктивных элементов

12 Проектирование одноэтажного двухквартирного жилого дома с разработкой двух вариантов конструктивных элементов

13 Проектирование детского сада на 95 мест с разработкой двух вариантов конструктивных элементов

14 Проектирование фельдшерско-акушерского пункта с разработкой двух вариантов конструктивных элементов

15 Проект реконструкции амбулатории на 100 посещений в смену с разработкой двух вариантов конструктивных элементов

16 Проектирование служебно-бытового здания на 25 человек с разработкой двух вариантов конструктивных элементов

17 Проектирование детского сада-яслей на 140 мест с разработкой двух вариантов конструктивных элементов

18 Проектирование магазина с мини-кафе с разработкой двух вариантов конструктивных элементов

19 Проектирование столовой на 50 посадочных мест с разработкой двух вариантов конструктивных элементов

20 Проектирование здания общежития на 59 мест с разработкой двух вариантов конструктивных элементов

21 Проектирование монолитного 10-ти этажного многоквартирного жилого дома

22 Проектирование клуба со зрительным залом на 300 мест с разработкой двух вариантов конструктивных элементов

23 Проектирование двухэтажного административного здания завода с разработкой двух вариантов конструктивных элементов

24 Проек реконструкции медицинского пункта с разработкой двух вариантов конструктивных элементов

25 Проектирование магазина товаров повседневного спроса торговой площадью 150 $м^2$ с разработкой двух вариантов конструктивных элементов

26 Проектирование одноквартирного пятикомнатного жилого дома с гаражом с разработкой двух вариантов конструктивных элементов

27 Оценка эффективности применения современных материалов при возведении объекта малоэтажного строительства

28 Экономическое обоснование целесообразности применения местных строительных материалов на примере возведения объекта малоэтажного жилого дома

29 Организация и планирование строительства малоэтажного жилого дома

30 Технико-экономическая оценка конструктивных решений проекта малоэтажного жилого дома

Приложение 2

Задания для демонстрационного экзамена

Задания разработаны в целях организации и проведения демонстрационного экзамена и рассчитаны **на 2 часа 30 минут.**

Модуль 1: Участие в проектировании зданий и сооружений

1 Необходимо определить нормативную и расчетную глубины сезонного промерзания грунта в соответствии с требованиями СП 22.13330.206 «Основания зданий и сооружений. Актуализированная редакция СНиП 2.02.01-83», СП 131.13330.2020 «Строительная климатология. Актуализированная редакция СНиП 23-01-99*».

Расчет оформить в виде страницы пояснительной записки в текстовом редакторе с соблюдением требований нормативнотехнической документации к оформлению текстовых документов в строительстве и сохранить в файл с названием «Задание 1.1_ФИО студента» в папку, указанную Главным экспертом.

2 Необходимо разработать чертеж «Схема расположения фундаментных плит» со спецификацией сборных железобетонных элементов (по форме 7 ГОСТ Р 21.101-2020 «Система проектной документации для строительства. Основные характеристики ленточных фундаментов принять по ГОСТ 13580-85 «Плиты железобетонные ленточных фундаментов».

Основные требования к проектной и рабочей документации: формат А3 в масштабе 1:100 с использованием специализированного программного обеспечения для автоматизированного проектирования с соблюдением требований нормативно-технической документации к оформлению графической части проекта. Основную надпись на чертеже необходимо принять по форме 3 ГОСТ Р 21.101-2020 «Система проектной документации для строительства. Основные требования к проектной и рабочей документации».

Сохранить чертеж в портативном формате в файл с названием «Задание 1.2_ФИО студента» в папку, указанную Главным экспертом.

Сведения об объекте строительства: Здание кирпичное жилое без подвала. Фундамент ленточный сборный железобетонный. Полы первого этажа устраиваются по грунту. Температура расчетной среднесуточной температуры помещения, примыкающего к наружным фундаментам, составляет 16^0 С. Строительство осуществляется в г. Нижний Новгород. Грунт – суглинок.

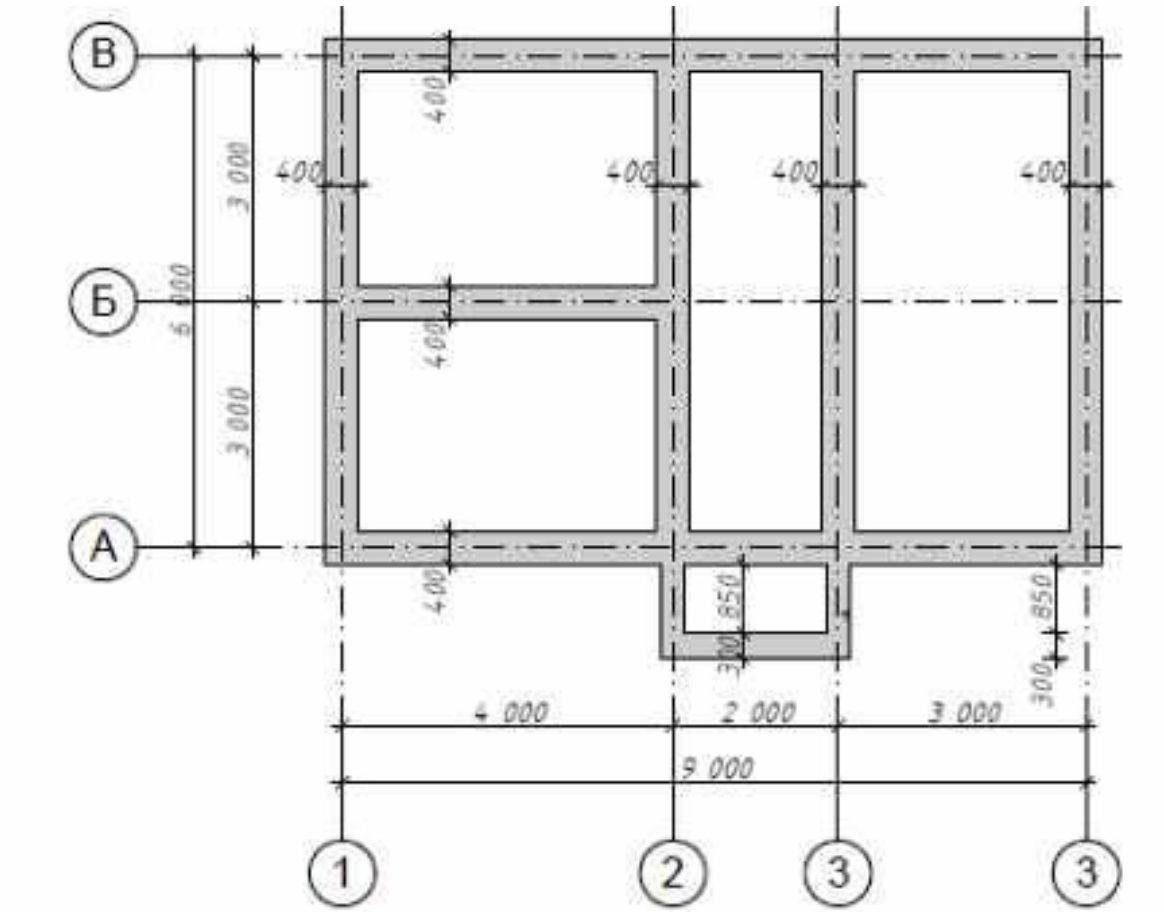

Модуль 2: Выполнение технологических процессов на объекте капитального строительства

1 На основании нижеприведенного чертежа и характеристики траншеи определить объем водоотлива и объем разработки сухого и мокрого грунта. Уровень стояния грунтовых вод в траншее находится на отметке 2,6 м от верха траншеи. Грунт суглинок. Характеристики траншеи: ширина траншеи по дну (a_1) – 1,5 м; глубина траншеи (H) – 3,5 м, протяженность траншеи (L) – 50 м.

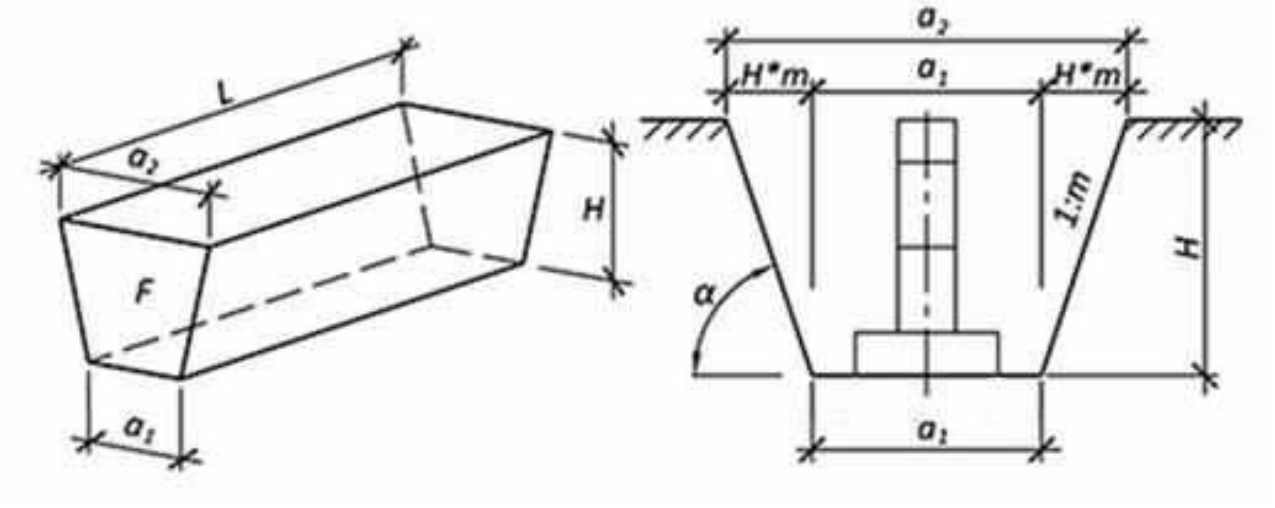

2 После определения объема работ с использованием сметных норм, содержащихся в ГЭСН 81-02-01-2022 «Земляные работы», необходимо

произвести расчет стоимости прямых затрат в базисном уровне цен по устройству водоотлива. Работы ведутся экскаватором «обратная лопата» с ковшом вместимостью 0,65 м^3 в отвал. Стоимость эксплуатации машин принять в размере 122,90 руб/маш-ч, стоимость оплаты труда машинистов – 13,50 руб/чел-ч.

Расчет объема работ и стоимости прямых затрат необходимо произвести с свободной форме и сохранить в виде страницы пояснительной записки в текстовом редакторе с соблюдением требований нормативно-технической документации к оформлению текстовых документов в строительстве и сохранить в файл с названием «Задание 2_ФИО студента» в папку, указанную Главным экспертом.

Обобщенная оценочная ведомость

Общее количество баллов задания по всем критериям оценки составляет **50 баллов**.

Модуль задания (вид деятельности, вид профессиональной деятельности)	**Критерий оценивания**	**Баллы**
Участие в проектированиизданий и сооружений	Подбор наиболее оптимальных решений из строительных конструкций и материалов, разработка узлов и деталей конструктивных элементов зданий и сооружений в соответствии с условиями эксплуатации и назначениями	12,00
	Выполнение расчетов и конструирование строительных конструкций	4,00
	Разработка архитектурно- строительных чертежей с использованием средств автоматизированного проектирования	10,00
Выполнение технологических процессовна объекте капитального строительства	Выполнение строительно-монтажных, в том числе отделочных работ на объекте капитального строительства	20,00
	Проведение оперативного учета объемов выполняемых работ и расходов материальных ресурсов	4,00
	ИТОГО	**50,00**

Перечень оборудования и оснащения, расходных материалов, средств обучения и воспитания

Наименование	Минимальные (рамочные) техническиехарактеристики	Кол-во на 1 рабочее место
Перечень оборудования		
Системный блок	Процессор не ниже 2 ГГц. Оперативная память не менее 4 Гб. Видеокарта дискретная, графический процессор с объемом видеопамяти не менее 2 Гб. Операционная система: предустановленная, 32-хразрядная или 64-х разрядная	1
Монитор	Диагональ не менее 20 дюймов	1
Стол	Вид стола – прямой. Ширина не менее 1000 мм и не более 1200 мм. Глубина 600 мм. Высота не менее 720 мм и не более 780 мм. Материал: из древесных материалов.	1
Кресло офисное	С подлокотниками и регулировкой по высоте	1
Программное обеспечение для создания двухмерных моделей и	Программное обеспечение для автоматизированной разработки архитектурно-строительных чертежей	1

чертежей в системе автоматизированного проектирования		
Программное обеспечение для оформления текстовых документов	Создание и просмотр текстовых документов	1
Программное обеспечение для работы с электронными таблицами	Создание и просмотр электронных таблиц	1
Программное обеспечениедля просмотра файлов в портативном формате	Просмотр документов в портативном формате	1
Лазерный принтер илиМФУ	Формат А4, печать черно-белая или цветная	1
Телевизор или проектор с экраном	Экран с диагональю не менее 48 дюймов. НаличиеHDMI порта. Универсальный пульт управления	1
Мышь	Оптическая, проводная (допускается беспроводная),не менее 2-х кнопок, с колесиком для прокрутки.	1
Клавиатура	Проводная (допускается беспроводная)	1
Перечень инструментов		
Калькулятор	12 разрядный с большими кнопками	1
Нормативно-справочная документация	Нормативно-техническая и справочная документация в действующей редакции на момент проведения демонстрационного экзамена в бумажном или электронном видах	1
Перечень расходных материалов		
Бумага	Плотность не менее 80 г/м2 , белая, упаковка 500 листов, формат А4	0,1
Ручка	Шариковая или гелевая, синяя или черная	1
Карандаш	Простой, твердо-мягкий (НВ)	1
Линейка	Пластмассовая или металлическая, длина измерения30 см	1
Точилка для карандашей	Пластиковая или металлическая	1
Ластик	Резиновый	1
Набор картриджей	Для черно-белого или цветного лазерного принтераили МФУ	1
Оснащение средствами, обеспечивающими охрану труда и технику безопасности		
Огнетушитель	Углекислотный, объем не менее 3 л и не более 5 л	1
Корзина для мусора	Материал: полипропилен	1
Аптечка	Аптечка для оказания первой помощи работникам,что соответствует требованиям приказа Министерства здравоохранения Российской Федерации от 15 декабря 2020г. № 1331н «Об утверждении требований и комплектации медицинскими изделиями аптечки для оказания первой помощи работникам»	1
Кулер	Санитарно-эпидемиологические правила и нормативы СанПиН 2.1.4.1116-02 «Питьевая вода. Гигиенические требования к качеству воды, расфасованной в емкости. Контроль качества»	1

Инструкция по технике безопасности

1 Технический эксперт под подпись знакомит главного эксперта, членов экспертной группы, обучающихся с требованиями охраны труда и безопасности производства.

2 Все участники ДЭ должны соблюдать установленные требования по охране труда и производственной безопасности, выполнять указания технического эксперта по соблюдению указанных требований.

Инструкция:

1 К самостоятельному выполнению экзаменационных заданий допускаются выпускники:

– прошедшие инструктаж по охране труда и технике безопасности;

– имеющие необходимые навыки по эксплуатации образовательного оборудования;

– не имеющие противопоказаний к выполнению экзаменационных заданий по состоянию здоровья.

2 В процессе выполнения заданий и нахождения на территории и в помещениях места проведения демонстрационного задания, участник обязан:

– соблюдать инструкции по охране труда и технике безопасности; не заходить в технические помещения;

– соблюдать личную гигиену;

– соблюдать настоящую инструкцию;

– соблюдать правила эксплуатации оборудования;

– соблюдать требования безопасности при работе на персональном компьютере;

– поддерживать порядок и чистоту на рабочем месте; выполнять задания только на исправном оборудовании;

– быть внимательным, не отвлекаться посторонними разговорами и делами, не отвлекать других участников;

– самостоятельно использовать персональный компьютер и оборудование, разрешенное к выполнению задания.

3 Перед началом работы студенты должны подготовить рабочее место и подготовить инструмент и оборудование, разрешенное к самостоятельной работе.

4 Участнику запрещается во время работы:

– отключать и подключать интерфейсные кабели периферийных устройств;

– класть на устройства средств компьютерной и оргтехники бумаги, папки и прочие посторонние предметы;

– прикасаться к задней панели системного блока (процессора) при включенном питании;

– отключать электропитание во время выполнения программы, процесса; производить самостоятельно вскрытие и ремонт оборудования; работать со снятыми кожухами устройств компьютерной и оргтехники.

5 При несчастном случае или внезапном заболевании необходимо в первую очередь отключить питание электрооборудования, сообщить о случившемся экспертам, которые должны принять мероприятия по оказанию первой помощи пострадавшим, вызвать скорую медицинскую помощь, при необходимости отправить пострадавшего в ближайшее лечебное учреждение.

В случае возникновения несчастного случая или болезни участника, об этом немедленно уведомляется главный эксперт. Главный эксперт принимает решение о назначении дополнительного времени участнику.

6 На площадке проведения демонстрационного экзамена находится укомплектованная аптечка для оказания первой медицинской помощи, самопомощи в случаях получения травмы.

7 При обнаружении неисправности в работе оборудования, электрических устройств, находящихся под напряжением (повышенном их нагреве, появления искрения, запаха гари, задымления и т.д.), участнику следует немедленно отключить питание и сообщить о случившемся экспертам. Работу продолжить только после устранения возникшей неисправности.
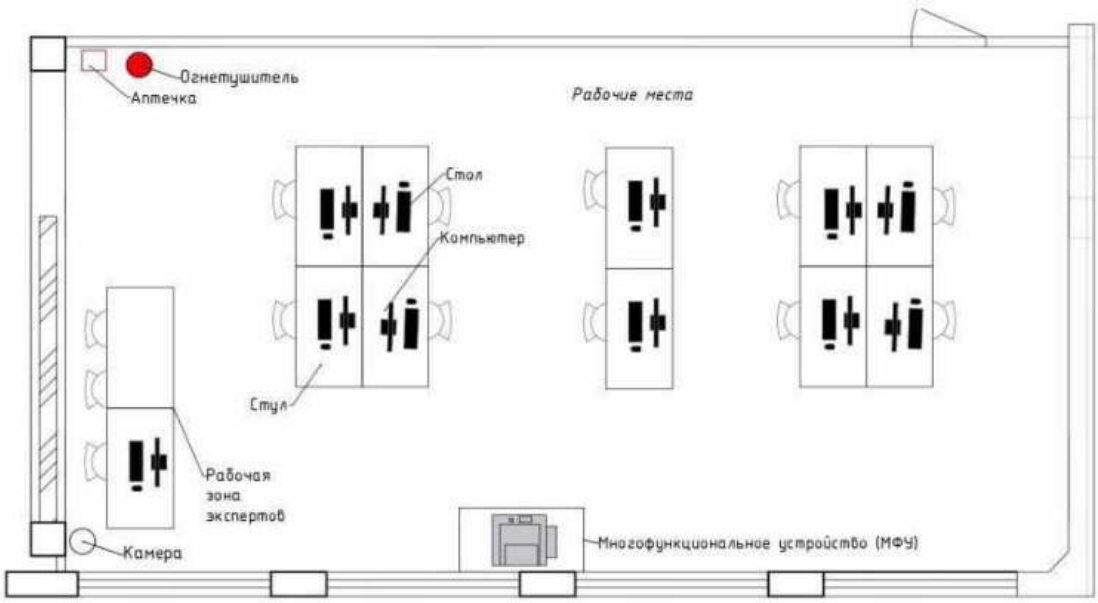
Примерный план застройки площадки ДЭ